Košarica

Vidi košaricu “Prihvat za Vanjsko Struganje SDNCN 2020K11 (Pločica DC11T3) 27000125” je dodano u vašu košaricu.
Vidi košaricu “Pločica za Glodanje SEMT 1204AFTN- YG602 (Čelik , Inox , Sivi liv , Super Legure) 12000052” je dodano u vašu košaricu.
Vidi košaricu “I-One Driil Glavica za Bušenje Fi 17.50 (Y161H1750) (9391)” je dodano u vašu košaricu.

		Proizvod	Cijena	Količina	Ukupno
×		Pločica za Struganje WNMG 080408-MM YG3030 (Inox - Normal Nestabilna Obrada) 22000491	~~7.60KM~~ 6.92KM	- Količina 1 +	6.92KM
×		Pločica za Struganje WNMA 080408 - YG3010 (Čelik, Sivi Liv - Normal Stabilna Obrada) 22000433	~~7.60KM~~ 6.92KM	- Količina 1 +	6.92KM

		Proizvod	Cijena	Količina	Ukupno
×		Pločica za Glodanje SEMT 1204AFTN- YG602 (Čelik , Inox , Sivi liv , Super Legure) 12000052	~~7.60KM~~ 6.92KM	- Količina 1 +	6.92KM
×		Pločica za Struganje TCMT 16T304-UF YG3030 (Čelik + Inox - Fina Obrada) 22001046	~~7.80KM~~ 7.10KM	- Količina 1 +	7.10KM
×		Pločica za Struganje DNMG 150412-UM YG3030 (Čelik, Inox - Normal Nestabilna Obrada) 22000705	~~9.16KM~~ 8.34KM	- Količina 1 +	8.34KM

		Proizvod	Cijena	Količina	Ukupno
×		Pločica za Struganje VCMT 160404-UF YG3030 (Čelik + Inox - Fina Obrada) 22000955	~~9.70KM~~ 8.83KM	- Količina 1 +	8.83KM
×	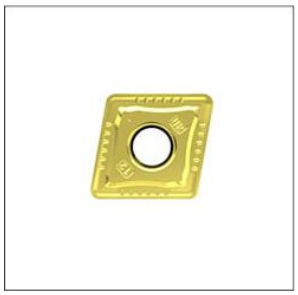	Pločica za Struganje CNMG 190612-UR YG3030 (Čelik, Inox - Gruba Obrada) 22000699	~~16.20KM~~ 14.74KM	- Količina 1 +	14.74KM
×	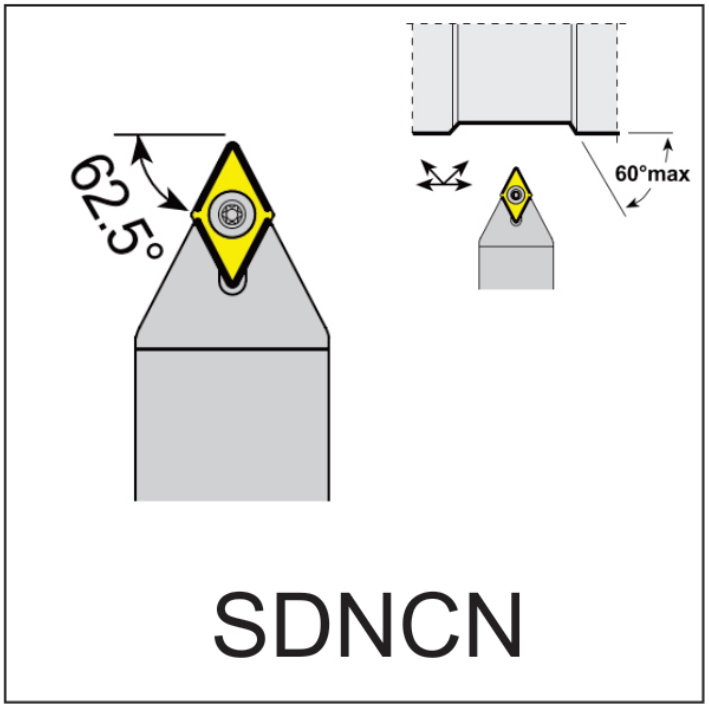	Prihvat za Vanjsko Struganje SDNCN 2020K11 (Pločica DC11T3) 27000125	~~54.50KM~~ 45.24KM	- Količina 1 +	45.24KM

		Proizvod	Cijena	Količina	Ukupno
×	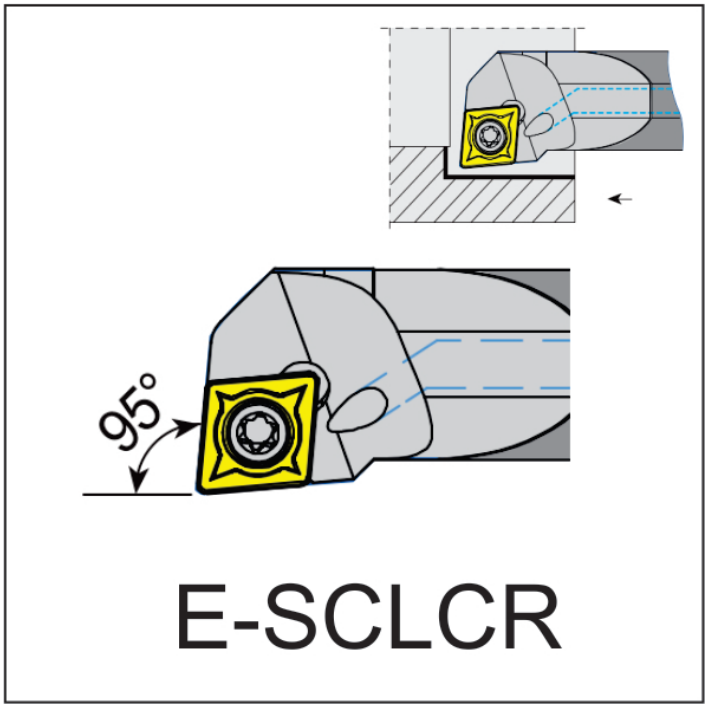	Prihvat za Unutarnje Struganje S25S-SCLCR 12 (CC1204) 27001150	~~62.10KM~~ 51.54KM	- Količina 1 +	51.54KM
×	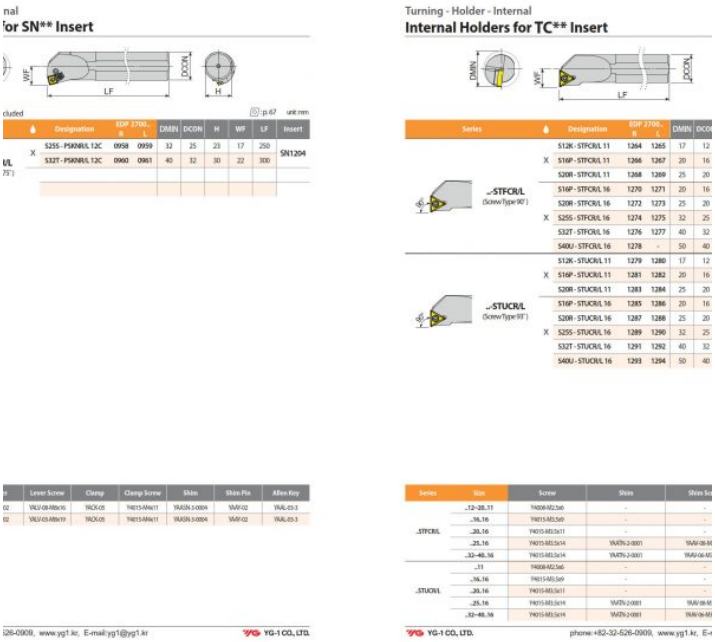	Prihvat za Unutarnje Struganje S25S-STUCR 16 (TC16T3) 27001289	~~62.30KM~~ 51.71KM	- Količina 1 +	51.71KM

		Proizvod	Cijena	Količina	Ukupno
×	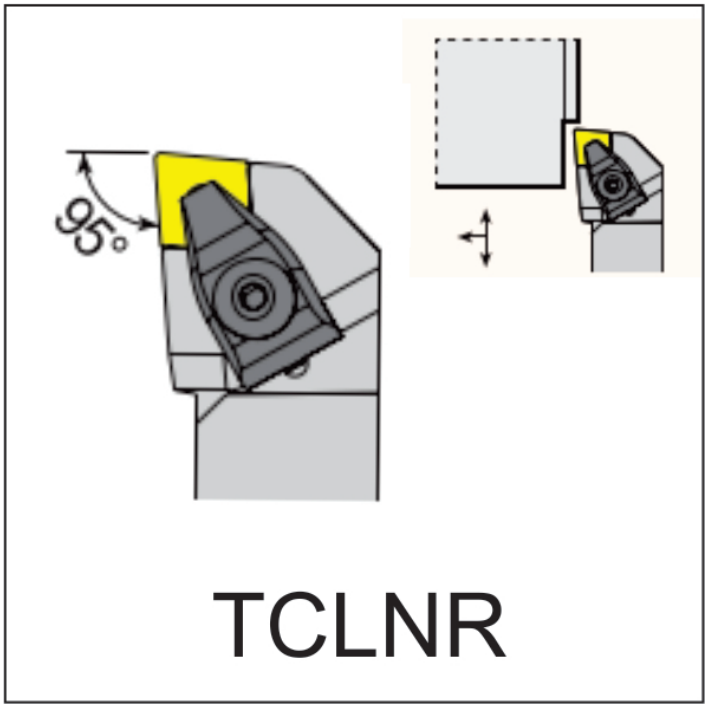	Prihvat za Vanjsko Struganje TCLNR 2525M16 (Pločica CN1606) 27000492	~~81.80KM~~ 67.89KM	- Količina 1 +	67.89KM
×	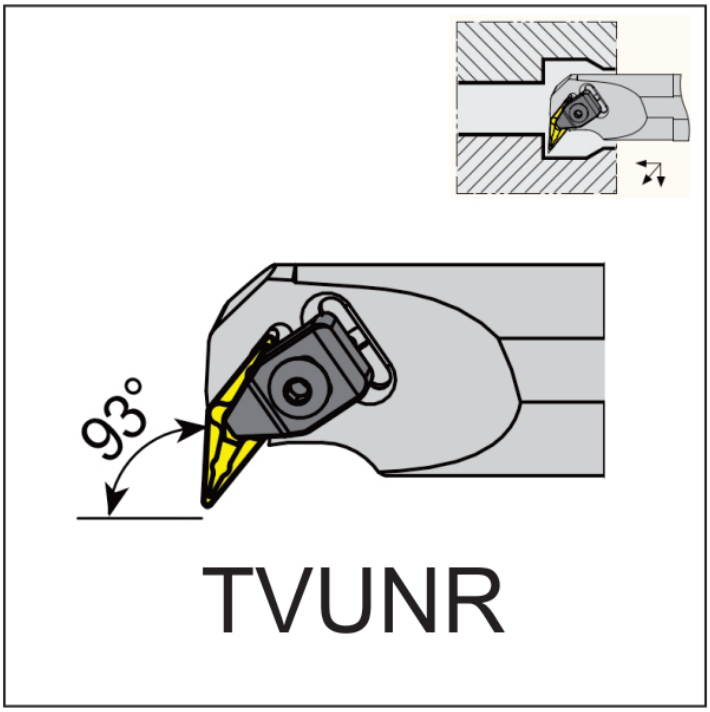	Prihvat za Unutarnje Struganje S25S-TVUNR 16 (VN1604) 27001042	~~91.60KM~~ 76.03KM	- Količina 1 +	76.03KM

		Proizvod	Cijena	Količina	Ukupno
×	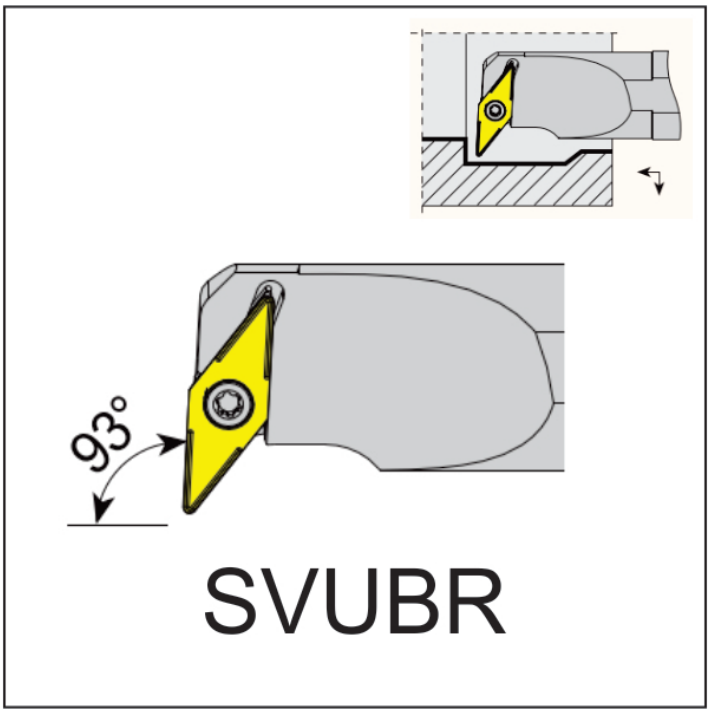	Prihvat za Unutarnje Struganje S32T-SVUBR 16 (VB1604) 27001316	~~95.90KM~~ 79.60KM	- Količina 1 +	79.60KM
×		I-One Driil Glavica za Bušenje Fi 17.50 (Y161H1750) (9391)	~~106.10KM~~ 95.49KM	- Količina 1 +	95.49KM

		Proizvod	Cijena	Količina	Ukupno
×		Glodački Prihvat F-RDKT12-D80Z7S27 (RDKT 1204) 17000586	~~222.40KM~~ 184.59KM	- Količina 1 +	184.59KM
×	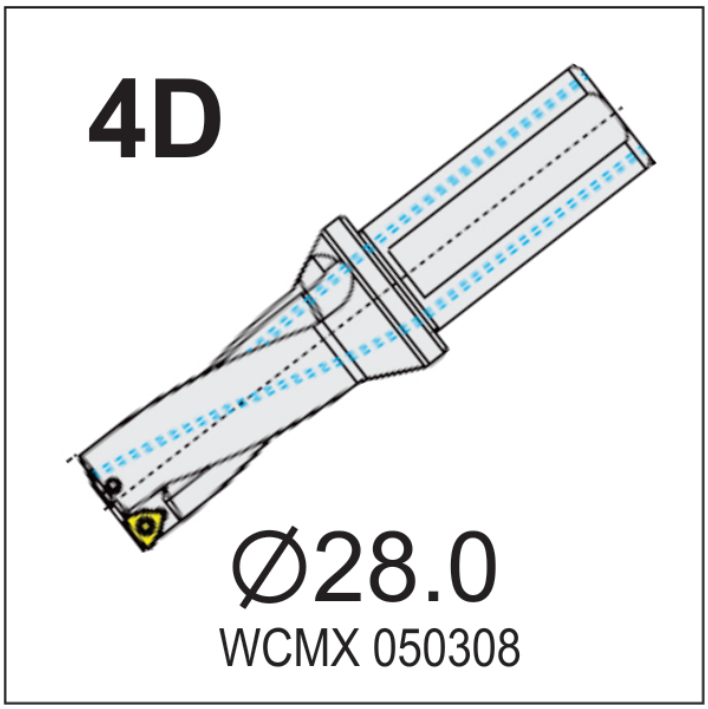	Topovska Burgija Ø28 x 112 YGWC4-28S25F112-05 (WCMX050308) 37000351	~~376.20KM~~ 338.58KM	- Količina 1 +	338.58KM

Kupon Primjeni kupon

Ažuriraj košaricu

Sveukupno

Ukupno	1,050.44KM
Porez	178.57KM
Ukupno	**1,229.01KM**

Kompletiraj narudžbu

Možda vas zanima…

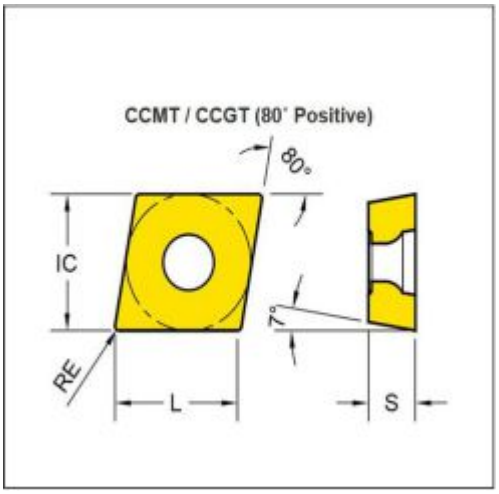

Dodaj u košaricu
Quick View
Compare
Add to wishlist
Close

Pločica za Struganje CNMA 160616-YG3010 (Čelik + Sivi Liv – Normalna Stabilna Obrada) 22000447

~~14.06KM~~ 12.79KM
Lager:0
Stanje:350

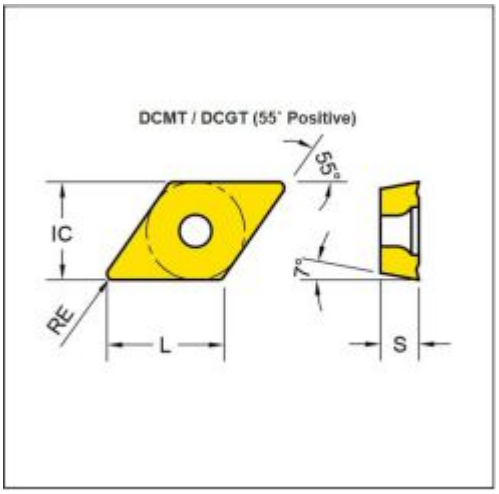

Dodaj u košaricu
Quick View
Compare
Add to wishlist
Close

Pločica za Struganje DCMT 11T308-UF YG3010 (Čelik + Sivi Liv – Fina Obrada) 22000219

~~7.00KM~~ 6.37KM
Lager:0
Stanje:2350

S16 - 5D

17.0 mm - 17.9 mm

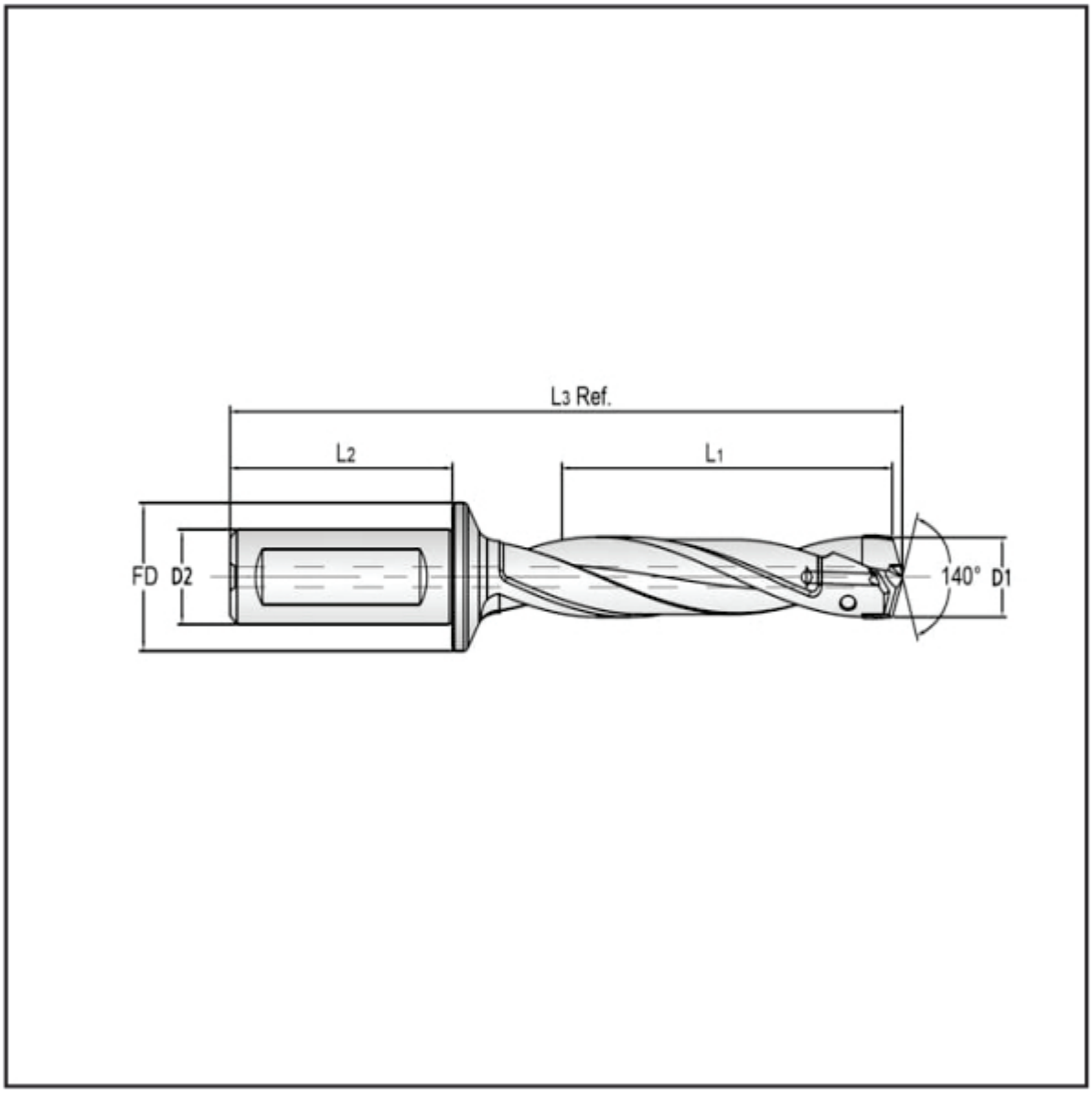

Dodaj u košaricu
Quick View
Compare
Add to wishlist
Close

I-One Driil Nosač S16 -5D (Fi 17.0- Fi 17.9 mm) ZD17005020

~~387.50KM~~ 352.63KM
Lager:0
Stanje:15

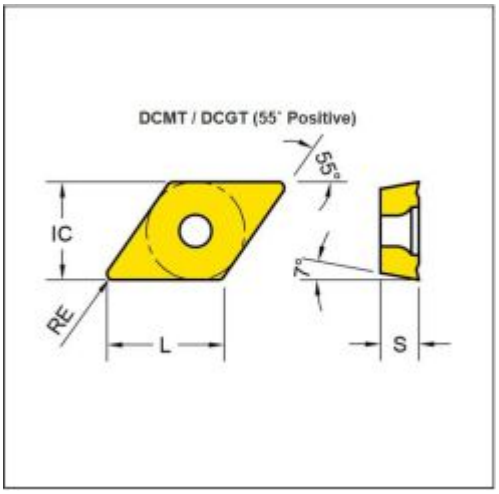

Dodaj u košaricu
Quick View
Compare
Add to wishlist
Close

Pločica za Struganje DCMT 11T308-UG YG3030 (Čelik + Inox – Normal Stabilna Obrada) 22000224

~~7.00KM~~ 6.37KM
Lager:0
Stanje:1800

S16 - 8D

17.0 mm - 17.9 mm

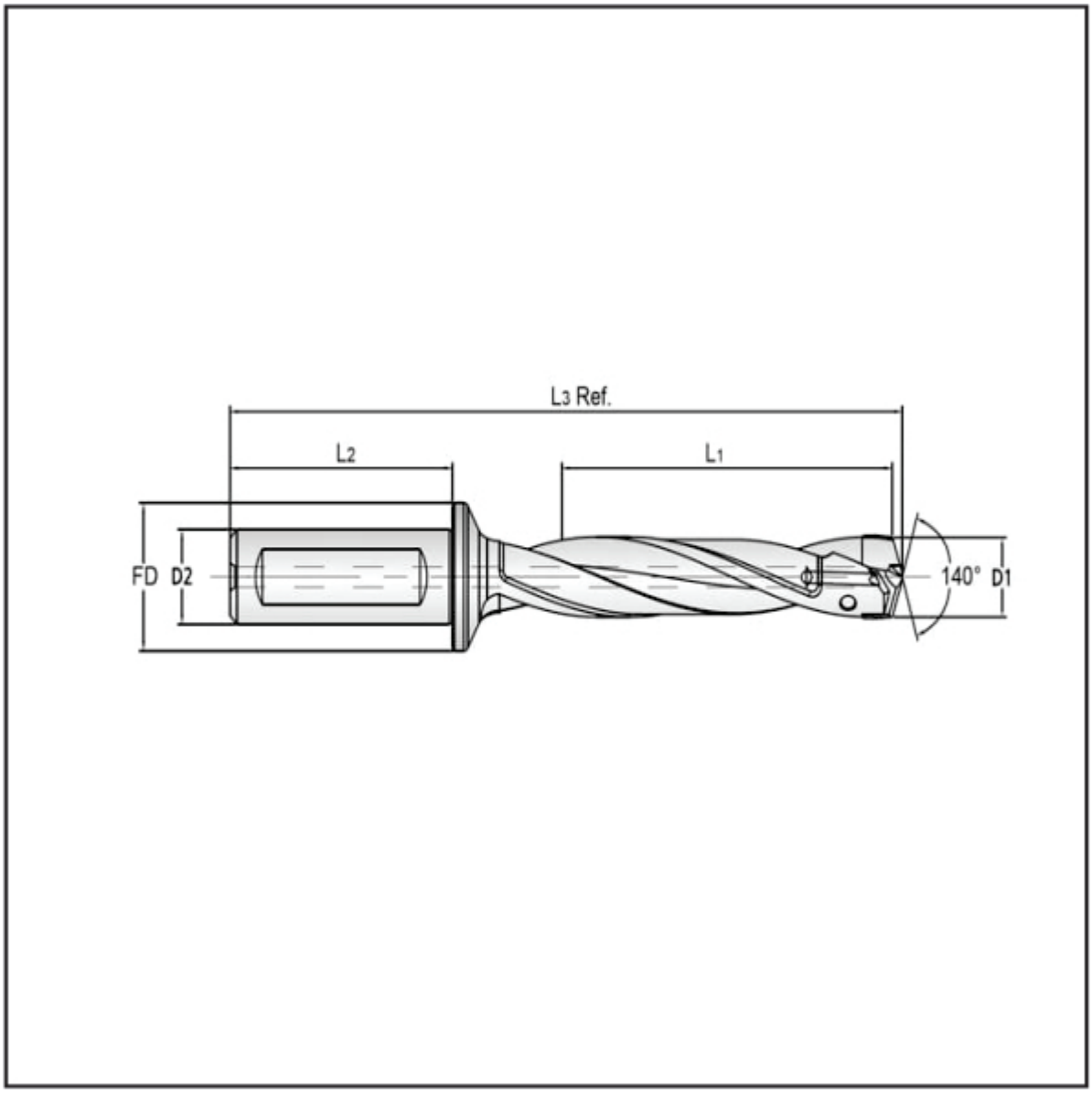

Dodaj u košaricu
Quick View
Compare
Add to wishlist
Close

I-One Driil Nosač S16 -8D (Fi 17.0- Fi 17.9 mm) ZD17008020

~~407.90KM~~ 371.19KM
Lager:0
Stanje:15

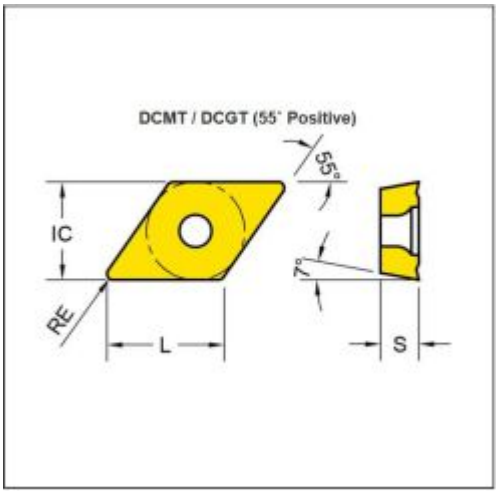

Dodaj u košaricu
Quick View
Compare
Add to wishlist
Close

Pločica za Struganje DCMT 11T308-UG YG3020 (Čelik – Normal Stabilna Obrada) 22000223

~~7.00KM~~ 6.37KM
Lager:10
Stanje:1500

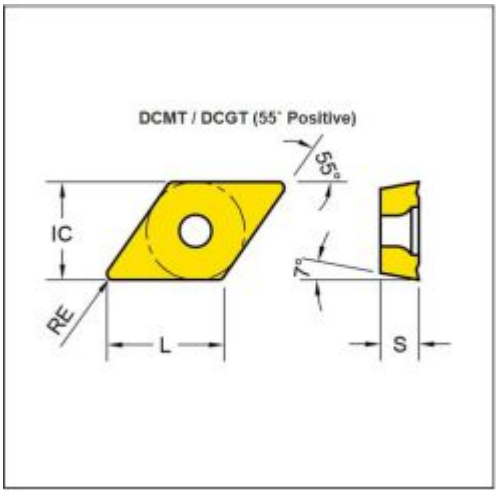

Dodaj u košaricu
Quick View
Compare
Add to wishlist
Close

Pločica za Struganje DCMT 11T304-UG YG3030 (Čelik + Inox – Normal Stabilna Obrada) 22000218

~~7.00KM~~ 6.37KM
Lager:30
Stanje:1800

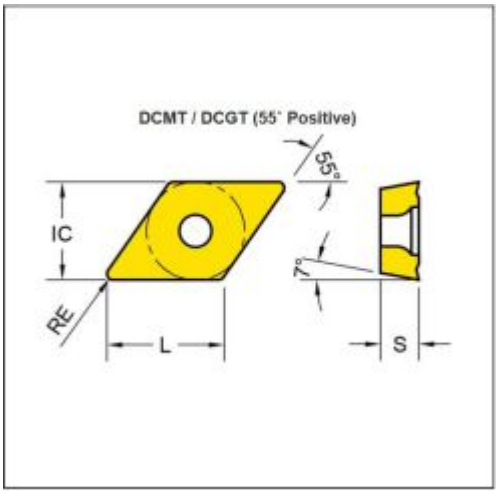

Dodaj u košaricu
Quick View
Compare
Add to wishlist
Close

Pločica za Struganje DCMT 11T304-UF YG3010 (Čelik + Sivi Liv – Fina Obrada) 22000213

~~7.00KM~~ 6.37KM
Lager:105
Stanje:2350

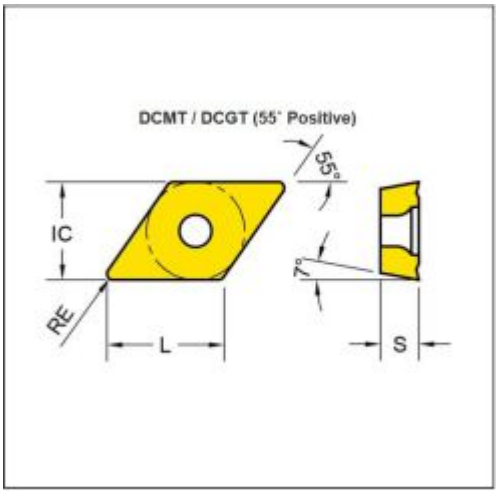

Dodaj u košaricu
Quick View
Compare
Add to wishlist
Close

Pločica za Struganje DCMT 11T304-UG YG3020 (Čelik – Normal Stabilna Obrada) 22000217

~~7.00KM~~ 6.37KM
Lager:20
Stanje:2350

WCMX

3 Corner Insert

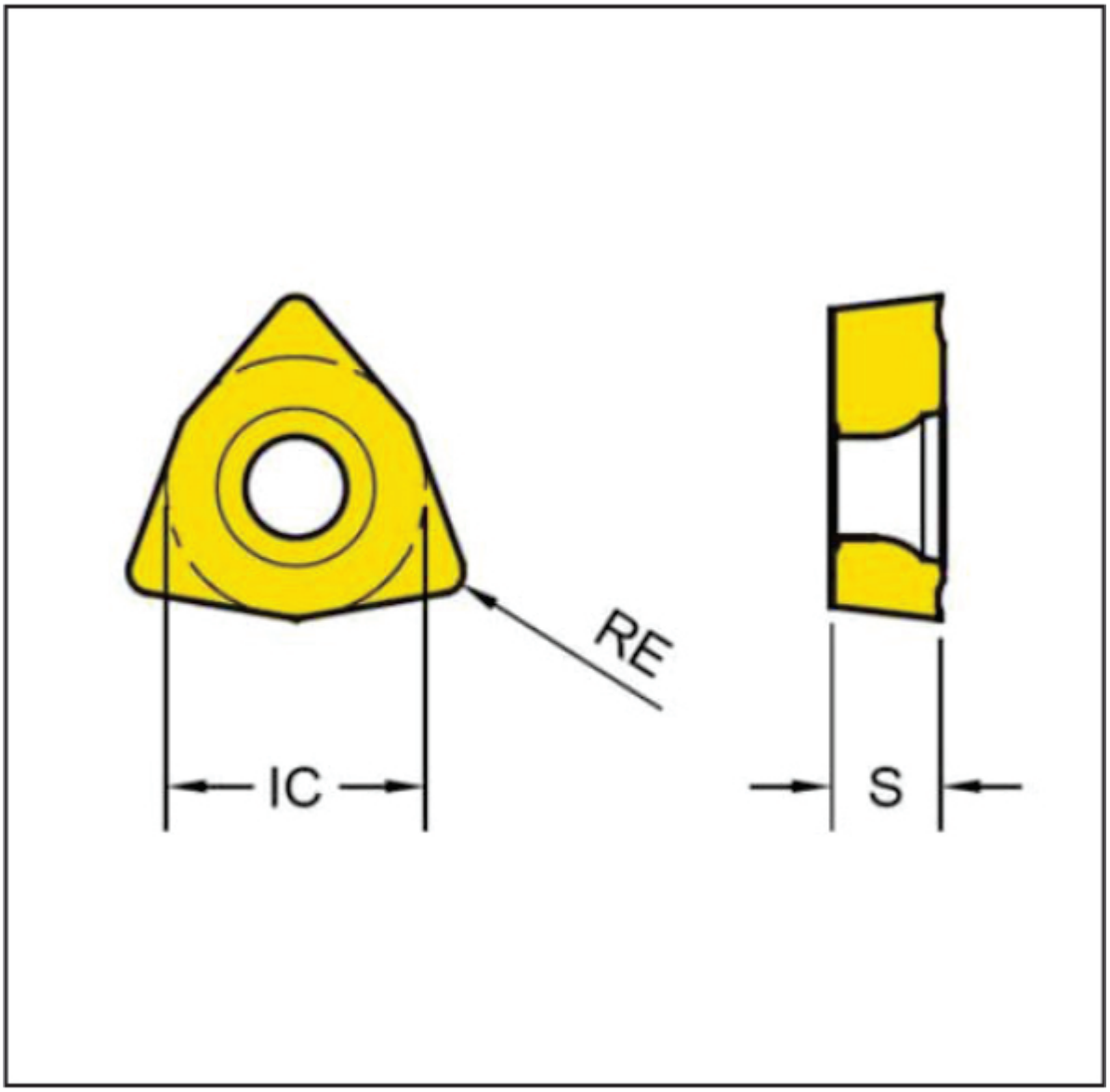

Dodaj u košaricu
Quick View
Compare
Add to wishlist
Close

Pločica za Bušenje WCMX 050308 – YG602 (Čelik , Inox , Sivi liv) 32000001

~~7.60KM~~ 7.14KM

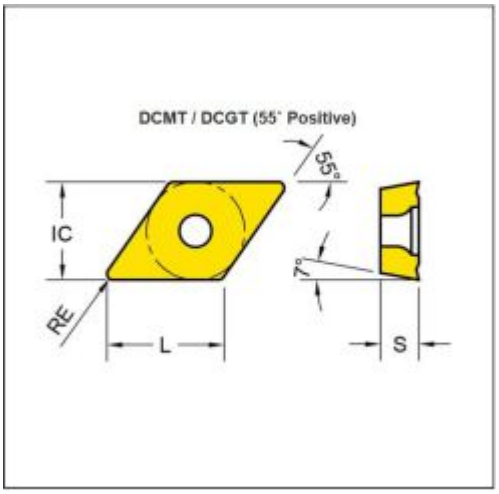

Dodaj u košaricu
Quick View
Compare
Add to wishlist
Close

Pločica za Struganje DCMT 11T304-UF YG3030 (Čelik + Inox – Fina Obrada) 22000215

~~7.00KM~~ 6.37KM
Lager:90
Stanje:1800

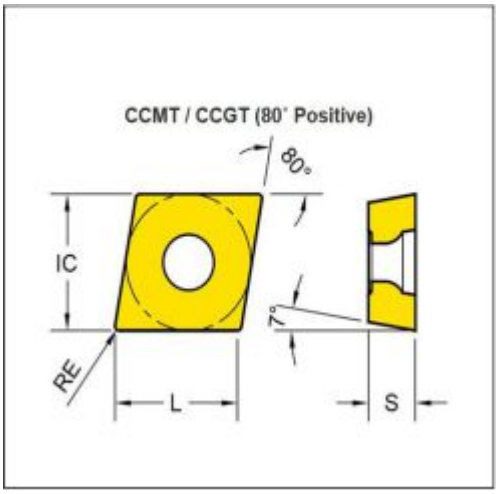

Dodaj u košaricu
Quick View
Compare
Add to wishlist
Close

Pločica za Struganje CNMA 160612-YG3010 (Čelik + Sivi Liv – Normalna Stabilna Obrada) 22000357

~~14.06KM~~ 12.79KM
Lager:0
Stanje:962

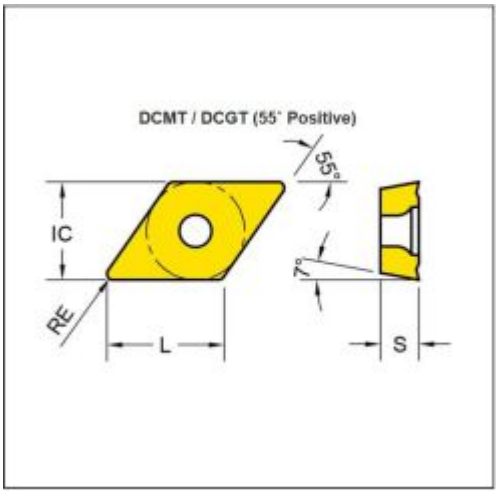

Dodaj u košaricu
Quick View
Compare
Add to wishlist
Close

Pločica za Struganje DCMT 11T308-UF YG3030 (Čelik + Inox – Fina Obrada) 22000221

~~7.00KM~~ 6.37KM
Lager:0
Stanje:1800

Sveukupno

Ukupno	1,050.44KM
Porez	178.57KM

Ukupno	**1,229.01KM**

Kompletiraj narudžbu