Košarica

		Proizvod	Cijena	Količina	Ukupno
×	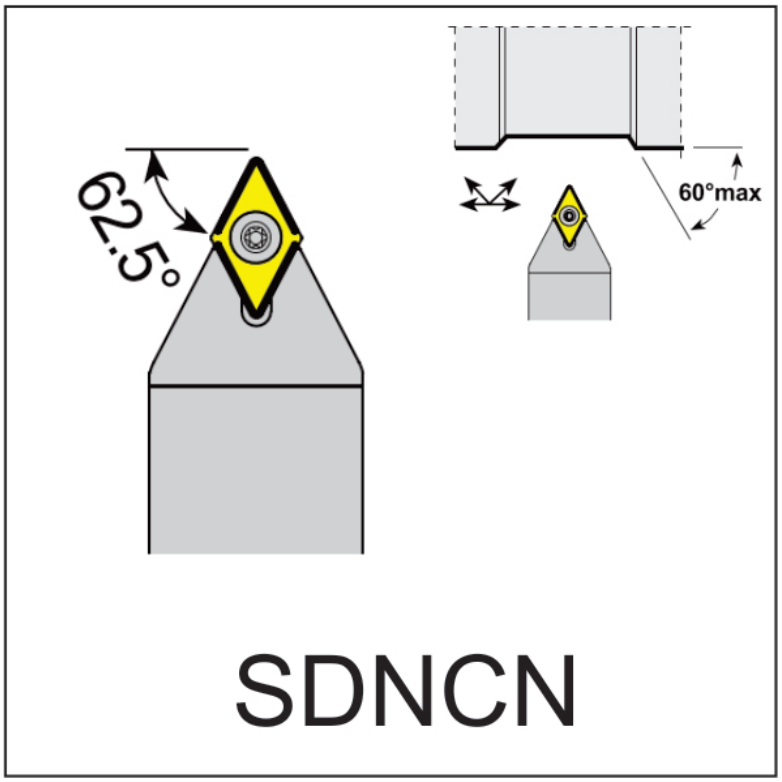	Prihvat za Vanjsko Struganje SDNCN 1212F07 (Pločica DC0702) 27000123	~~46.90KM~~ 38.93KM	- Količina 1 +	38.93KM
×	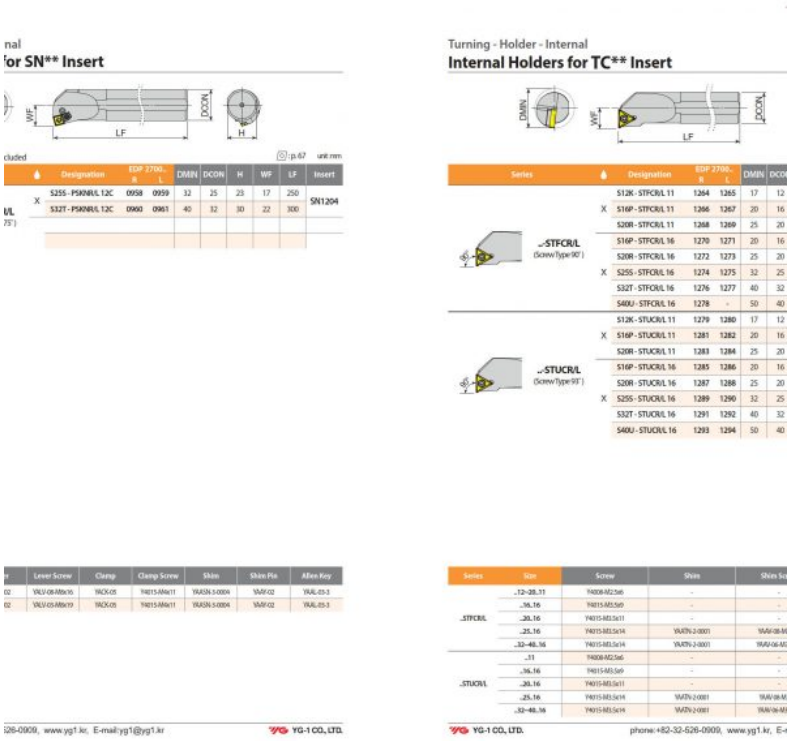	Prihvat za Unutarnje Struganje S25S-STUCR 16 (TC16T3) 27001289	~~62.30KM~~ 51.71KM	- Količina 1 +	51.71KM

Kupon [ ] Primjeni kupon

Ažuriraj košaricu

Sveukupno

Ukupno	90.64KM
Porez	15.41KM
Ukupno	**106.05KM**

Kompletiraj narudžbu

Možda vas zanima…

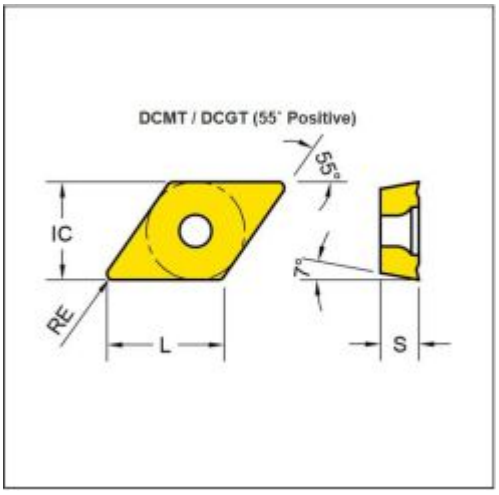

Dodaj u košaricu
Quick View
Compare
Add to wishlist
Close

Pločica za Struganje DCMT 070204-UF

YG3030 (Čelik + Inox – Fina Obrada) 22000209

~~5.90KM~~ 5.37KM
Lager:0
Stanje:2200

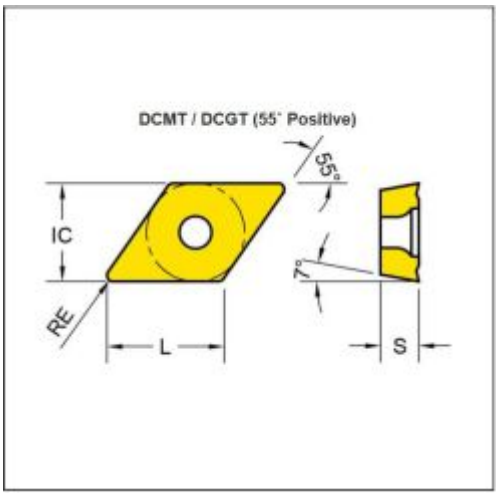

Dodaj u košaricu
Quick View
Compare
Add to wishlist
Close

Pločica za Struganje DCMT 070208-UG YG3020 (Čelik – Normal Stabilna Obrada) 22000717

~~5.90KM~~ 5.37KM
Lager:10
Stanje:1800

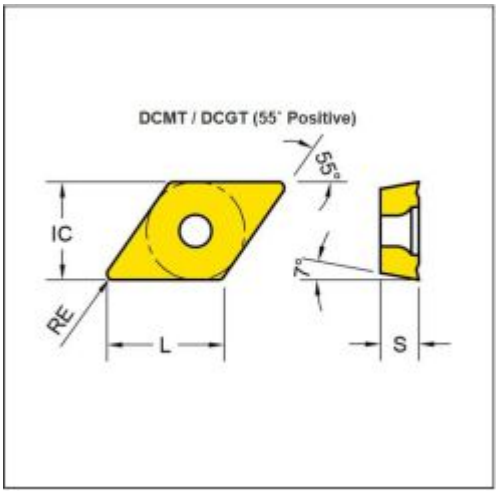

Dodaj u košaricu
Quick View
Compare
Add to wishlist
Close

Pločica za Struganje DCMT 070204-UG YG3020 (Čelik – Normal Stabilna Obrada) 22000211

~~5.90KM~~ 5.37KM
Lager:-5
Stanje:2000

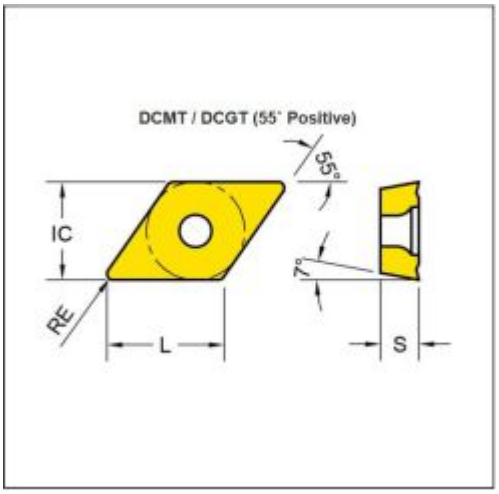

Dodaj u košaricu
Quick View
Compare
Add to wishlist
Close

Pločica za Struganje DCMT 070204-UF YG3010 (Čelik , Inox – Fina Obrada)

~~5.90KM~~ 5.37KM
Lager:0
Stanje:2350

Sveukupno

Ukupno	90.64KM
Porez	15.41KM
Ukupno	**106.05KM**

Kompletiraj narudžbu