Košarica

Vidi košaricu “Prihvat za Vanjsko Struganje SSSCR 2525M12 (Pločica SC1204) 27000782” je dodano u vašu košaricu.
Vidi košaricu “Pločica za Struganje VCMT 160404-UF YG3020 (Čelik – Fina Obrada) 22000421” je dodano u vašu košaricu.

		Proizvod	Cijena	Količina	Ukupno
×		Pločica za Struganje VCMT 160404-UF YG3020 (Čelik - Fina Obrada) 22000421	~~9.70KM~~ 8.83KM	- Količina 1 +	8.83KM
×		Pločica za Bušenje SPMX 090408-ST - YG602 (Čelik , Sivi liv) 32000014	~~9.90KM~~ 9.31KM	- Količina 1 +	9.31KM

		Proizvod	Cijena	Količina	Ukupno
×	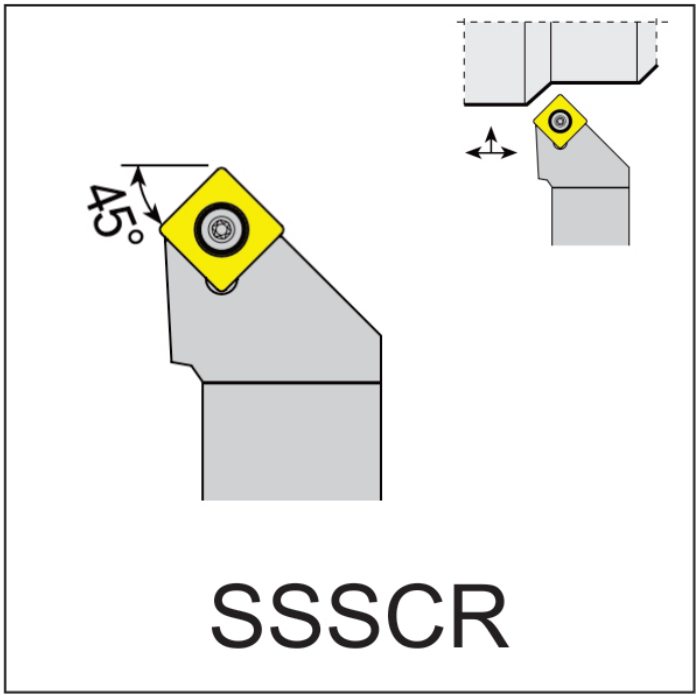	Prihvat za Vanjsko Struganje SSSCR 2525M12 (Pločica SC1204) 27000782	~~57.80KM~~ 47.97KM	- Količina 1 +	47.97KM
×	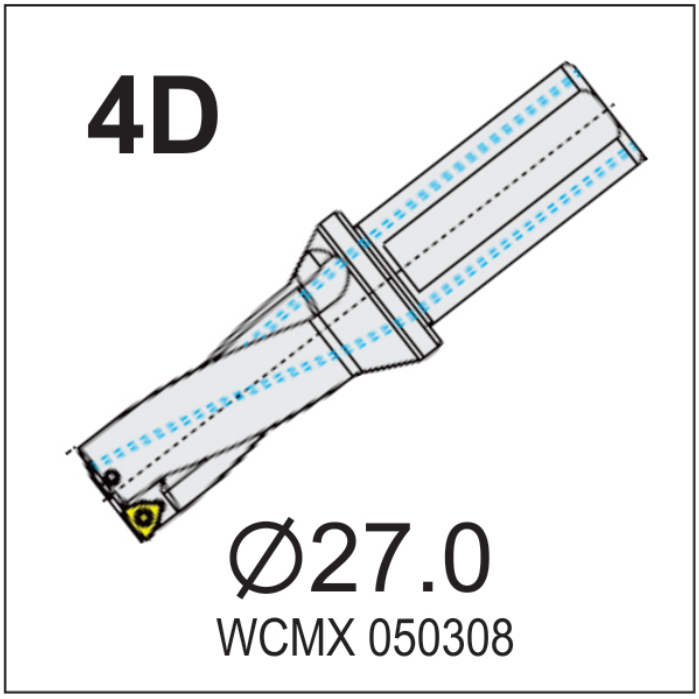	Topovska Burgija Ø27 x 108 YGWC4-27.0S25F108-05 (WCMX050308) 37000350	~~376.20KM~~ 338.58KM	- Količina 1 +	338.58KM

		Proizvod	Cijena	Količina	Ukupno
×	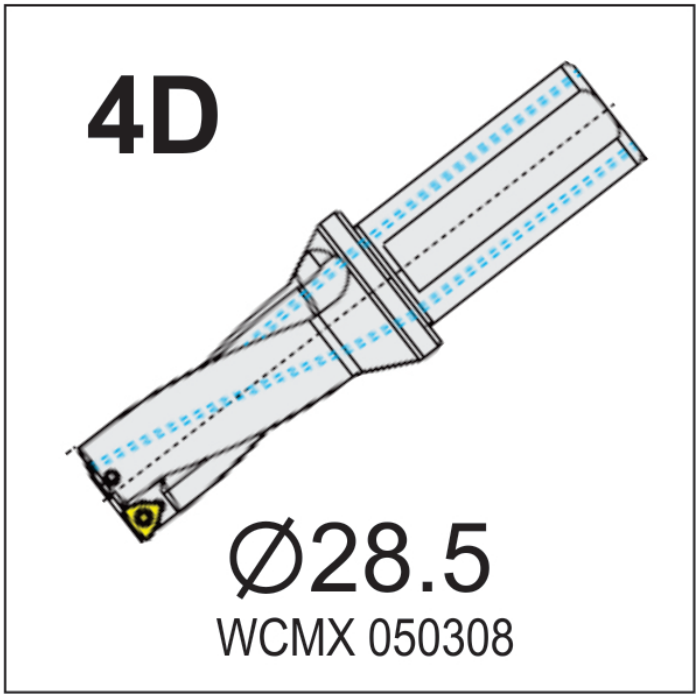	Topovska Burgija Ø28.5 x 112 YGWC4-28.5S25F112-05 (WCMX050308) 37000747	~~376.20KM~~ 338.58KM	- Količina 1 +	338.58KM

Kupon Primjeni kupon

Ažuriraj košaricu

Sveukupno

Ukupno	743.27KM
Porez	126.36KM
Ukupno	**869.63KM**

Kompletiraj narudžbu

Možda vas zanima…

WCMX

3 Corner Insert

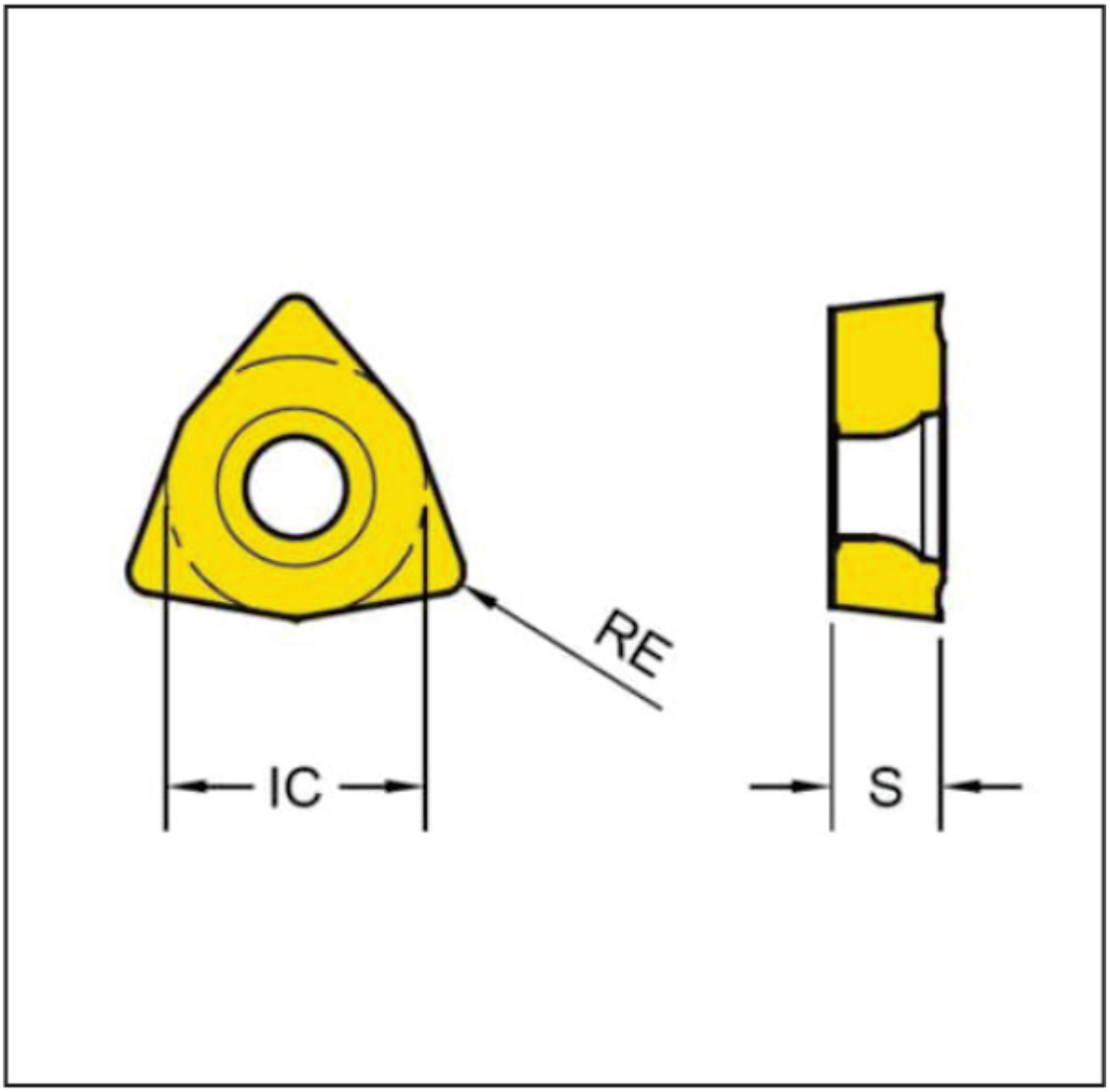

Dodaj u košaricu
Quick View
Compare
Add to wishlist
Close

Pločica za Bušenje WCMX 050308 – YG602 (Čelik , Inox , Sivi liv) 32000001

~~7.60KM~~ 7.14KM

Sveukupno

Ukupno	743.27KM
Porez	126.36KM

Ukupno	**869.63KM**

Kompletiraj narudžbu